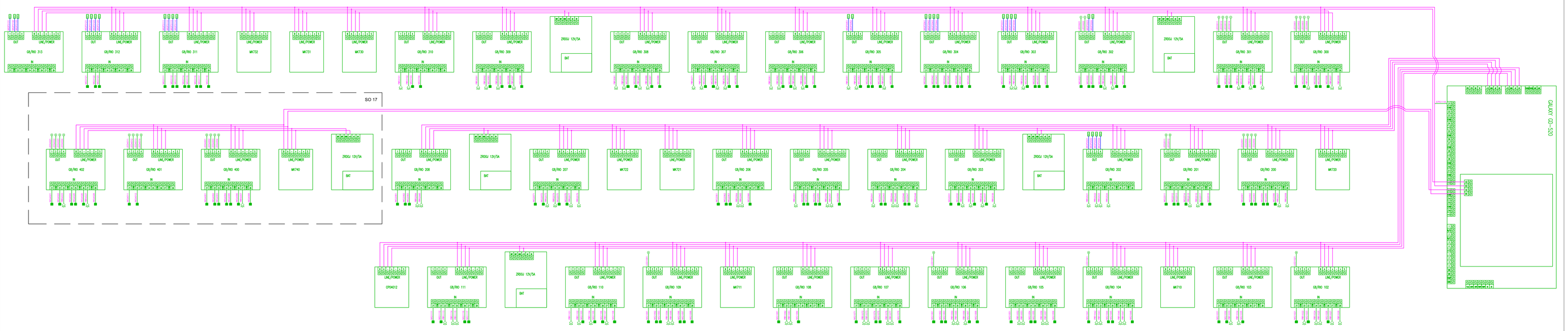


LEGENDA:

ELEKTRONICKÁ ZABEZPEČOVACÍ SIGNALIZACE

- Ústředna EZS
- Expander Bleskout
- Klávesnice
- Zdroj 12V/5A
- PIR detektor
- Magnetický kontakt zápustný
- Přídržný magnet 150kg
- LED indikace
- Kabel W-06
- Kabel CYSY 2x1,5
- Kabel CYSY 2x1,5 + BELDEN 9501

Hlavní kabelové trasy budou uloženy a vyvázány ve SLP žlabech. Ostatní trasy budou uloženy v lišťách nebo pod omítkou. V místnostech "vstupní filtr" bude pomocí př. magnetů řízeno otevírání dveří, tak aby šli otevřít současně pouze jedny. PIR detektory budou osazeny ve výšce 2300-2400 mm od podlahy a LED signalizace nad záruběmi dveří.

| INDEX | DATUM, JMÉNO, PODPIS | TEXT A POPIS ZMĚNY |
|---|---|---|
| | | |
| | | |
| | | |

| | | | | | |
|---|---|---|---|---|---|
| GENERÁLNÍ PROJEKTANT: | atelié+r, spol. s r.o., Uhelná 27, Olomouc 772 00 | | | | |
| VYPRACOVAL | Michal Svoboda | merit MERIT GROUP a.s. | MERIT GROUP a.s. Bludnova 7 772 00 Olomouc | tel: +420 585 226 185 fax: +420 585 230 206 e-mail: merit@merit.cz | |
| KONTROLOVAL | Petr Vychodil | | | | |
| SCHVÁLIL | Jiří Šafránek | | | | |
| MÍSTO STAVBY | ul. Hněvotínská, Olomouc | DATUM | 3/2011 | MĚŘÍTKO | - |
| INVESTOR | Univerzita Palackého v Olomouci, Křížkovského 8, Olomouc | ZAKÁZKA | ZS-11-034 | FORMÁT | 7x A4 |
| STAVBA | | OBSAH - NÁZEV VÝKRESU | | | |
| Ústav molekulární a translační medicíny | | Blokové schéma - EZS | | | |
| OBJEKT - PROVOZNÍ SOUBOR | | STUPEŇ dokumentace pro provedení stavby | ARCH. ČÍSLO | Č. VÝKRESU | Č. VÝTISKU |
| 05.6 - Elektrická zabezpečovací signalizace | | | | 1 - SL 51 | |